NOTICE D'UTILISATION

Ponceuse-monobrosse COLUMBUS

MOD.135SH
112 455 000 - 230 Volt

MOD.145SH
112 560 000 - 230 Volt

MOD.155 S
112 750 000 - 230 Volt

notice COLUMBUS - Août 2011

janser

Une gamme complète de vêtements de travail, machines et d'outils pour la pose, la dépose et la préparation des sols

Janser sas
Parc d'activités de la Mossig
67520 Marlenheim
FRANCE
Tél : 03 88 59 28 20
Fax : 03 88 59 28 22
E-mail : contact@janser.fr
Web : www.janser.fr

CERTIFICAT DE CONFORMITÉ

CE

Effet à partir du 29.12.2009

La société Janser GmbH
Maschinen- und Gerätebau
Böblinger Straße 91
71139 Ehningen
GERMANY

confirme que l'appareil désigné ci-après, dans la version commercialisée par nos soins, satisfait aux exigences de la (des) directive(s) CE mentionnée(s) ci-dessous.

Type	**Ponçeuse-monobrosse Columbus**
Modèle	**135SH - 145SH - 155S**
Artikelnr	112455000 - 112560000 - 112750000
Numéro de série	_____
Année	_____

répond aux directives et à la règlementation suivante :
Directive machine 2006/42/EG
Règlementation européenne EMV 2004/108/EG

La machine est conforme aux directives correspondantes suivantes :

EN 60 335-1-A2:2006, EN 60335-2-67:2005
EN 12100-1:2003, EN 12100-2:2003
EN ISO 13857:2008,
EN 61000-3-2:2006, EN 61000-4-11:2004
EN 55014-2:2006 / EN 55014-1:1997+A1:2001+A2:2008

Mandataire pour l'inventaire des documents techniques :

Janser GmbH
Stephanie Ossmann
Tel. +49(0)7034 127159
Fax +49(0)7034 127259
stephanie.ossmann@janser.com

Ehningen, _____

Signataire:

Direction commerciale
Fondé de pouvoir :
W. Müller

Direction technique
Représentant autorisé à agir :
I.V. H.Serediuk

SOMMAIRE

1		**Consignes de sécurité**	
	1.1	Branchement électrique	4
	1.2	Pour l'utilisateur	5
	1.3	A l'utilisation	5
2		**Informations produit**	
	2.1	Description technique	6
	2.2	Préconisations d'utilisation	6
	2.3	Caractéristiques techniques	6
	2.4	Conditionnement	6
	2.5	Machines/appareil complèmentaires	7
	2.6	Plateaux et accessoires	8-12
3		**Mesures de sécurité**	
	3.1	Utilisation adéquate	13
	3.2	Branchement électrique	13
	3.3	Instructions	13
	3.4	Prévention d'accident	13
	3.5	Emissions	13
4		**Utilisation**	
	4.1	Montage du timon	14
	4.2	Montage des plateaux	14
	4.3	Mise en marche et arrêt	15
	4.4	Le travail avec la monobrosse	15
	4.5	Transport	15
5		**Entretien, recyclage**	16
6		**Pièces détachées**	17
		Certificat de conformité	fin

1 CONSIGNES DE SÉCURITÉ

Le non-respect ou la non-prise en compte des symboles apposés sur la machine ou figurant dans la présente notice peut occasionner des blessures graves à l'opérateur ou à des tiers, voire les exposer à un danger de mort. Veuillez impérativement lire et respecter toutes les consignes figurant sur cette machine et dans la présente notice.

OBLIGATION

AVERTISSEMENT

REMARQUE

INTERDICTION

1.1 Branchement électrique

Avant d'effectuer des travaux sur la machine, débranchez toujours la fiche mâle de la prise de courant. Lors de travaux d'entretien, de remplacement ou des composants, l'opérateur et/ou les personnes avoisinantes risquent de se blesser si la machine se trouve encore sous tension.

Eloigner le cordon de la partie inférieure de la machine afin que les outils montés sur la machine ne puissent pas entrer en contact avec lui. Maintenez toujours le cordon en hauteur au-dessus de la machine. Si un véhicule roule sur le cordon ou si la machine l'endommage, risques par électrocution..

Cette machine ne convient qu'aux travaux dans des locaux couverts. Risques d'électrocution. N'exposez jamais la machine à l'eau ou à la pluie.

Ne raccordez la machine qu'à un secteur conforme aux paramètres figurants sur la plaque signalétique. Effectuez ce contrôle avant de la mettre en service.

Ne raccordez la machine qu'à un tambour à cordon et que par fiche mâle homologuée
En Europe, n'utilsez que des cordons d'alimentation homologués du type HAR, désignation HO5W-3x2.5 mm², et des fiches mâles homologuées du type 2P+T16A-250V. Risque de dommages corporels ou de dégâts matériels en cas d'utilisation de la machine avec un cordon dont les fils n'ont pas une section suffisante ou d'un cordon d'une longueur excessive.

Faire vérifier, par un électricien agréé, les équipements électriques tels que les relais, le circuit de protection ou la ligne sous tension. Si le circuit électrique de protection disjoncte de façon répétitive ou s'il a été insuffisamment dimensionné, danger de mort par électrocution.

Ne jamais travailler avec un cordon ou une fiche endommagés. Les cordons ou fiches usés ou endommagés devront être remplacés par un électricien ou un membre autorisé du personnel de service.

Ne jamais déconnecter la ligne de terre, ne jamais la rendre inopérante. Ne tentez jamais de faire pénétrer une fiche mâle tripolaire dans les prises ou connecteurs n'étant pas eux aussi tripolaires. L'emploi de cette machine sur circuit électrique non relié à la terre peut provoquer des accidents mortels par électrocution. Faites appel à un électricien si la ligne de terre manque ou si vous estimez que le circuit électrique n'est pas correctement relié à la terre.

Ne pas utiliser la machine si le cordon est endommagé. Ne tirez pas sur le cordon pour déplacer la machine. L'utilisation de la machine avec un cordon endommagé peut provoquer une électrocution

6 PIÈCES DÉTACHÉES

6.1 Aperçu de la machine

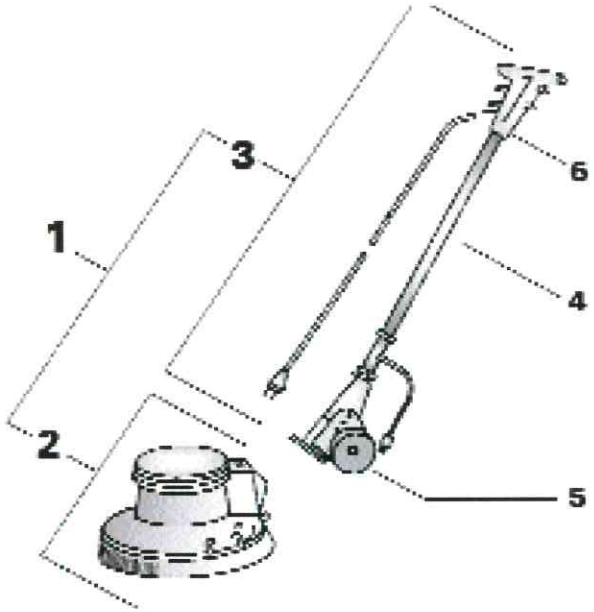

	MODELLE	135SH	145SH	155S
1	MACHINE, complète	112 455 000	112 560 000	112 750 000
2	Bloc moteur, complet	112 455 001	112 560 001	112 750 001
3	Timon, complet	112 750 100	112 750 100	112 750 100
4	Tube principal, complet	112 750 150	112 750 150	112 750 150
5	Chassis, complet	112 750 160	112 750 160	112 750 160
6	Bloc commande, complet	112 750 110	112 750 110	112 750 110

Demandez à notre service SAV, le plan éclaté de la machine et/ou la liste des pièces détachées.
Téléphone : 03.88.59.28.38

5 ENTRETIEN, RECYCLAGE

Les machines ou les appareils sont à protéger de l'humidité, du froid et de l'irradiation de soleil de manière continue.

Veillez à l'état de propreté de la machine car l'encrassage peut cacher des dégats éventuels et ralentir le refroidissement du moteur. Nettoyer sous la machine, sur des pièces tels que : la reprise et la fixation des outils, les cablages électriques ou la buse d'alimentation du réservoir à eau.

Nettoyer la machine seulement avec un chiffon non-pelucheux légèrement humide avec l'addition possible d'un produit de nettoyage. Aucun nettoyage MOUILLÉ n'est possible pour cause de choc électrique.

Stockez la machine dans un endroit sec, propre et hors gel.
Ne transportez jamais la machine sous la pluie ou la neige !

Lors d'aspiration de poussières fines avec le multivac pensez à nettoyer à l'aide d'une soufflette afin que les contacts ne s'encrassent pas.

Les travaux sur les composants électriques ainsi que le remplacement de certaines pièces d'usure de la machine doivent exclusivement être réalisés par du personnel qualifié.

Après environ 600 utilisations, la machine devrait être revisée et vérifiée, spécialement les pièces de reprise des plateaux, les cordons électriques, les charbonss et autres endroits de couplages et de raccords.

Lorsque vous utilisez des rallonges ou remplacer le cable d'alimentation vous devez vous prescrire à l'utilisation de câble gainé H05VV-F selon la norme DIN 57 281 / VDE 0281.
La fiche doit être fait de caoutchouc ou de PVC et correspondre à la direction de sortie de la ligne avec la direction des broches du connecteur.

Ne jeter pas la machine dans une poubelle !

Depuis le 15 novembre 2006 s'applique la directive DEEE qui concerne la collecte des Déchets d'Équipements Électriques et Électroniques.
Faites recycler la machine par un des organismes agréés car seuls les opérateurs (ou filières ou éco-organismes) agréés par arrêté peuvent agir, sous le contrôle de l'Etat, pour la collecte et le recyclage de ces produits. À ce jour, quatre organismes sont connus : Récylum, Ecosystèmes, ERP, Ecologic*.

1 CONSIGNES DE SÉCURITÉ

1.2 Pour l'utilisateur

Avant la mise en service, initier l'opérateur sur le maniement de la machine.
Le non-respect du contenu de ce manuel avant la mise en service, l'ajustage ou les opérations d'entretien pourrait provoquer des blessures corporelles ou des dégâts matériels.

Lire toutes les consignes de sécurité et les respecter. S'assurer que la plaque signalétique, les symboles de sécurité comme les mentions d'obligation et d'avertissement, les mesures de précaution et les instructions voulues figurent bien sur la machine
Le non-respect ou la non-prise en compte des symboles apposés sur la machine ou figurants dans le présent manuel, peut provoquer des blessures graves et/ou des dégâts matériels.

Pendant l'utilisation de la machine, port obligatoire de lunettes et d'une tenue de protection, d'un masque anti-poussières sur la bouche et d'un casque anti-bruit.
Pendant le travail, le bruit peut atteindre une intensité telle qu'il engendre, s'il persiste, des lésions des voies auditives. Risque de vous blesser les yeux ou le reste du corps si vous travailler sans tenue ni dispositifs de protection. La poussière peut se diffuser dans l'air, vous risquez de l'inhaler pendant l'utilisation de la machine.

Pièce-machine en fonctionnement, maintenir éloignés les mains, les pieds et tous vêtements amples. Les parties mobiles de cette machine peuvent provoquer des blessures et/ou de dégâts matériel graves.

1.3 A l'utilisation

Les machine Columbus sont préconisée au ponçage, à la préparation des supports, au nettoyage. Lors du ponçage à sec il est vivement conseillé d'utiliser une aspiration adéquate et efficace. (Système Multivac avec un aspirateur Janvac 1600)

Cette machine ne doit sous aucun pretexte être utilisée à d'autres fins que celles préconisées par le fabricant. Des erreurs d'utilisation dans certains contextes pourraient entrainer des risques d'explosion, de brûlures ou de radiations.

L'utilisateur est averti des différentes préconisations de cette machine. Le non-respect de ces dites préconisations n'engage que sa propre et individuel responsabilité et il ne pourra sous aucun recours affecter quelque responsabilité que ce soit au constructeur de la dite machine.

Ne devront être utiliser que des pièces détachées d'origine ainsi que les différents accessoires complémentaires préconisés par le fabricant.
Le non-respect des ces règles peut entrainer de graves disfonctionnements de la machine et annuleraient ainsi toute obligation de garantie contractuelle.

2 INFORMATIONS PRODUIT

2.1 Description technique

La ponceuse Columbus enlève efficacement les résidus de revêtement sans polluer, sans soulever les poussières de ragréages, d'enrobés et de sols enduits.

Sa constitution robuste lui confère une durée de vie exceptionnelle.
D'une puissance de 1200 à 2200 Watts, nos ponceuses sont inégalables grâce à leur large gamme d'accessoires répondant à tous les domaines d'intervention.
C'est la solution à tous vos problèmes même les plus ardus, en vous procurant un gain de temps et d'argent...

Entraînement tri-satélitaires

C'est par une simple pression ou traction sur le manche de guidage que la machine se guide, éliminant ainsi toutes les inégalités et les résidus au sol.

Grâce à un sytème d'entraînement judicieux, les plateaux, disques et brosses se changent en un tour de main.

Afin de pouvoir répondre à toutes les combinaisons, toutes les Columbus sont livrées **sans plateaux ni système d'aspiration.**

2.2 Précaunisations d'utilisation

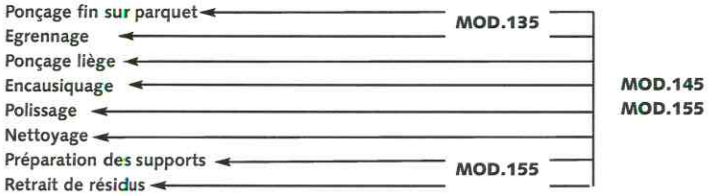

2.3 Caractéristiques techniques

MODÈLE	135 SH	145SH	155S
Alimentation	230V	230V	230V
Puissance	1200 Watt	1500 Watt	2000 Watt
Largeur de travail	Ø 375 mm	Ø 375 mm	Ø 375 mm
Vitesse	140 U/min	140 U/min	140 U/min
Poids	38 kg	42 kg	50 kg

2.4 Conditionnement

Pour un assurer un transport sans problèmes, la machine est livrée en deux pièces :
I) Moteur
II) Timon

4 UTILISATION

4.3 Mise en marche et arrêt

a. Branchez la machine au secteur.

Lors du travail toujours maintenir le timon à deux mains sans pour autant se crisper sur la machine.
Veillez à ce que le cable d'alimentation soit derrière vous !!!

b. Actionnez la manette du timon et réglez le timon à la hauteur désirée
Ne mettez jamais en marche la machine avec le timon en position verticale !

c. Poussez le bouton poussoir sur l'arrière du manche avec le pouce, puis actionnez une des manette de marche avec vos doigts pour que la machine se mette en marche.

d. Vous pouvez enlever votre pouce dès que la machine est en marche.

Pour arrêter la machine, lâchez les manettes de marche.
Toutefois tenez la machine jusqu'à l'arrêt complet de celle-ci.

4.4 Le travail avec la monobrosse

a. Les monobrosses se déplacent de gauche à droite en levant ou en abaissant légèrement le timon.

Pour aller à gauche : Poussez le timon légèrement vers le bas
Pour aller à droite : Poussez le timon légèrement vers le haut

POUR EVITER D'ECRASER LE CABLE D'ALIMENTATION CE QUI POURRAIT PRESENTER UN DANGER DE MORT, METTRE LE CABLE SUR L'EPAULE LORS DE LA PHASE DE TRAVAIL.

4.5 Transport

a. Réglez le timon à 90°
b. Enrouler le cable autour d'une poignée
c. Basculez la machine en arrière

Vous pouvez ainsi faire circuler aisément la machine.

4 UTILISATION

4.1 Préparation

Montage du timon

a. Mettre le support du timon sur le châssis, mettre en place les deux boulons et les serrez à l'aide de la clef de 13 fournie dans le carton du bloc moteur.

b. Ensuite insérer la prise dans l'endroit prevue à cet effet derrière le bloc moteur.

c. Grâce à la manette droite, débloquez le timon et ajustez le de manière à liberer la tête de la machine de la pression du poids.

d. Vous pouvez vous aider à l'aide de votre pied pour la manoeuvre précédente.

e. Mettre la machine en marche et travaillez.

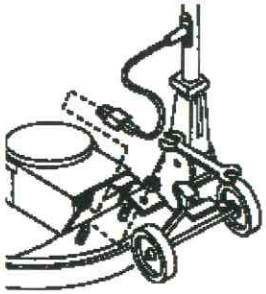

4.2 Montage des plateaux

manière manuelle

a. Retirez l'alimentation du secteur

b. Règler le timon à 90°, basculez la machine en arrière et posez le timon au sol.

c. Mettre en place le plateau par un léger enclenchement vers la gauche.

d. Pour retirez le plateau exercer une légère rotation vers la droite et sortir le plateau des crans de reprise.

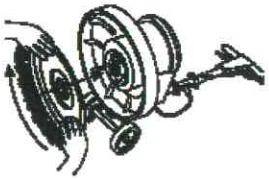

à l'aide de la machine

a. Branchez la machine au secteur.

b. Basculez la machine de façon à ce que le plateau soit au sol.

c. Grâce à la manette droite, débloquez le timon et bloquez le à la hauteur désirée.

d. Excercez une légère traction en arrière sur le timon bloqué, cela liberera la tête de machine de la pression du poids.

Vous pouvez vous aider à l'aide du pied durant cette manoeuvre.

e. Mettre la machine en marche et travaillez.

Le plateau de travail est automatiquement saisie par les crans de reprise de la machine.

2 INFORMATIONS PRODUIT

2.5 Appareil complémentaire

Dispositif MULTI-VAC

Compatible avec les ponçeuses Mod.135, 145, 155

Un système ingénieux pour adapter les aspirateurs JANVAC ou DUSTCONTROL sur les COLUMBUS.

Une excellente efficacité est développée grâce à une double aspiration diamétralement opposée sur la surface de travail...

Cette association permet un rendement optimal de l'aspiration.

Le Kit est composé de :
La couronne d'aspiration.
Le clips de fixation du tuyau.
Les deux tuyaux manchons et les raccords.

Référence : **113 700 000**

Aspirateurs JANVAC

certifiés à la norme GS n° 5241016

De construction compacte, ces aspirateurs sont des machines à haut rendement.
Ils sont robustes, fiables et particulièrement appropriés pour travailler sur les chantiers mais aussi lors d'utilisations intensives telle que le rabotage des bétons, le retrait des résidus d'arrachage, les ponçages de toute sorte, les décapages et autres travaux de préparation des supports...

Equipés d'un puissant moteur de 1200 watts et d'un système de filtrage à haut rendement, ces aspirateurs offrent une grande capacité
de flux d'air et se prêtent tout particulièrement à l'aspiration de poussières très fines.

Leur filtre unique est composé d'une multitude de gaines téflonnisées qui procurent une importante surface de filtration.

Ces machines appartiennent à la classe "H", leur microfiltre HEPA retient
99,999% de toutes les poussières de taille supérieure à 0,3 μm (0,0003 mm).
Ce qui signifie qu'il ne reste **que 0,04 mg de particules de poussières par m³** rejetées dans l'air ...

Janvac 1600

CARACTÉRISTIQUES	MOD 1600
Alimentation	230 V
Puissance	1200 Watts
Surface du filtre	8000 cm²
Poids	15 kg

Accessoires standard :
Tuyau gris Ø 38 mm - 4m, suceur à roulettes - 45cm, Tuyau rigide Ø 38, Suceur d'angle
Référence : **115 095 000**

Janvac 2400

CARATÉRISTIQUES	MOD 2400
Alimentation	230 V
Puissance	1200 Watts
Surface du filtre	14000 cm²
Poids	30 kg

Accessoires standard : Tuyau gris Ø 38 mm - 4m, suceur à roulettes - 45cm, Tuyau rigide Ø 38, Suceur d'angle.
Référence : **115 096 000**

2 INFORMATIONS PRODUIT

2.6 Plateaux et accessoires

Réservoir

Réservoir 12 litres

Référence :
pour Mod.135/145/155 783 000 010

Brosse à récurer

brosse à récurer
(PVC, Linoleum et autres)

Référence :
pour Mod.135/145/155 783 000 012

Brosse à shampouiner

Référence :
pour Mod.135/145/155 783 000 011

Plateau de reprise
mousse expansée

Pour abrasifs double face.

Référence :
pour Mod. 135/145+155 112 306 000

Accessoires
Couronne de Rechange 112 306 010

Plateau feutre
avec réhausseur

Pour abrasifs double face

Référence :
pour Mod.135/145/155 112 300 600

Feutre de rechange
Ø 375 mm 112 300 002
Ø 430 mm 112 801 002

Plateau de reprise UNIVERSEL
avec réhausseur

Pour disques, abrasifs et pads

Référence :
pour Mod.135/145/155 112 334 100

Couronne de rechange, coco latexé
Ø 375 mm 112 334 001
Ø 410 mm 112 809 001

3 CONSIGNES DE SÉCURITÉ

3.1 Utilisation adéquate

Toutes nos machines monobrosses COLUMBUS sont conçues à un usage interne sous couvert pour brosser, nettoyer, récurer et ponçer.
Certains modèles (voir les descriptions page6) pourront même etre utiliser au poncage intensif au retrait de résidus, au fraisage de support et à la préparation des supports en domaine intérieur.

3.2 Branchement électrique

Avant le branchement électrique assurez vous de la compatibilité des courants distribués par rapport à ceux sur la plaque signalétique de la machine.

Avant toute manipulation de nettoyage ou d'entretien veillez à débrancher la machine du secteur !!

Le cable d'alimentation ne doit pas être pincé, coincé, frotté ou soumis à forte tension.

Les câbles d'alimentation électrique et /ou les rallonges doivent être vérifiés régulièrement.
Les machines ne peuvent pas être utilisés si l'état des dits câbles n'est pas satisfaisants.
Lors du remplacement du cable, prise, connecteurs ou raccords, ces pièces doivent répondre aux spécificités prescrites par le fabricant.

3.3 Instructions

Ne pas faire fonctionner la machine avec le timon en position de transport.

Respectez les prescriptions de poids et d'usage lors de transport dans un ascenseur.

Attention en utilisation avec des différences de nivellement tels que des seuils et autres rebords, cette machine est conçue pour une utilisation sur une surface plane avec une déclinivité maximale de 2%.

Afin d'éviter tout dommage accidentel sur le support travaillé, débranchez de suite une machine au repos ou à l'arrêt.

3.4 Prévention d'accident

Ne jamais mettre en marche la machine avec le timon (manche) en position haute de transport c'est à dire la machine (à 90°)

Attention à placer sa surface à travailler derrière soi. Travailler toujours en partant de la position du branchement au secteur.. cela vous evitera de passer sur le cable d'alimentation.

RETIREZ LE CABLE DU SECTEUR EN CAS D'URGENCE ! !

3.5 Emissions de bruit

La machine emet moins de 72 db en utilisation sans aspiration et moins de 81 db avec un tel système.

2 INFORMATIONS PRODUIT

2.6 Plateaux et accessoires

Hexacraper
avec 12 fraises à segments montées sur ressorts .

Chaque segment peut être utilisé sur les 4 faces...Pour éliminer les résidus de colle, de bitume, de revêtements et racler les restes d'enduits et de peintures.

Référence :

pour Mod.145+155S	**112 355 000**

Accessoires

Outil porte segment	**112 355 020**
Segment HM	**112 355 050**

Plateau Hexa-Diamant
muni de six têtes plaquettes diamant

Ponçage efficace des surfaces dures telles que chape et béton.
Une plus grande usure des segments diamant est possible lors d'un ponçage de residus importants (p.ex : mortier ...)

Référence :

pour Mod.145+155	**112 353 000**

Accessoires

Segment de rechange	**112 353 010**

Plateau Multi-Disc-Shuttle II®
avec 6 têtes satellites pour la reprise de différents abrasifs et meules.

Peut travailler indifféremment suivant les conditions et les situations avec 3 ou 6 satellites.
Les satellites tournent à environ 4 fois la vitesse du plateau, soit env. 500 Tr/min.Système amélioré au niveau des roulements des têtes de satellites.

Ø 375

Référence :	**112 360 000**

Têtes satellites® (3 ou 6 têtes sont nécessaires par plateau)

Satellite MULTI-TITAN
Grains très durs sur support métal pour le ponçage et fraisage des sols durs.

Grain 10	**112 360 200**
Grain 2	**112 360 250**

Satellite MULTI STAR
Pour enlever les residus de toutes sortes et pour égaliser et poncer des chapes.

Référence :	**112 360 600**

Satellite MULTI-SCRAPER
Pour racler et "peler" les residus superficiels.

Référence :	**112 360 500**

Satellite MULTI-MEULE
Pour le ponçage et le nivellement des ragréages, bétons et chapes.

Référence :	**112 360 400**

Satellite MULTI-DIAMANT
Pour le ponçage et le nivellement des sols durs.

Référence :	**112 360 300**

Satellite MULTI-PAD
Pour la reprise d'abrasifs velcro
composé de :
1 x Mousse double face Velcro
1 x Disque de reprise
3 x Vis de fixation

Référence :	**112 360 100**

Mousse de rechange
Pour Multi-Pad

Référence :	**112 360 150**

Abrasif velcro Ø 105 mm,
Cdt 25 pièces

Grain 40	**112 359 110**
Grain 60	**112 359 111**
Grain 80	**112 359 112**
Grain 100	**112 359 113**
Grain 120	**112 359 114**

Treillis abrasif /pad Ø 105 mm,
Cdt 25 pièces

Grain 80	**112 359 120**
Grain 100	**112 359 121**
Grain 120	**112 359 122**
Grain 150	**112 359 123**

2 INFORMATIONS PRODUIT

2.6 Plateaux et accessoires

Abrasifs
double face

par 10 pièces.

Référence :
Ø 375 mm pour Mod.135/145/155

Grain 12	**112 309 000**
Grain 16	**112 311 000**
Grain 24	**112 312 000**
Grain 30	**112 313 000**
Grain 40	**112 314 000**
Grain 60	**112 315 000**
Grain 80	**112 316 000**
Grain 100	**112 317 000**
Grain 120	**112 318 000**

Abrasifs renforcés
résine rouge
double face

Encollage renforcé des grains

par 10 pièces.

Référence :
Ø 375 mm pour Mod.135/145/155

Grain 12	**112 324 000**
Grain 16	**112 310 000**
Grain 24	**112 325 000**
Grain 30	**112 326 000**
Grain 40	**112 327 000**
Grain 60	**112 328 000**

Plateau de reprise pour pad

pour pads et treillis

Référence :

pour Mod.135/145/155	**112 300 040**

Pad noir
à utiliser en sous couche avec des treillis

pour Mod.135/145/155	**783 000 015**

Couronne de rechange

pour Mod.135/145/155	**783 000 041**

Treillis
Ø 410

par 10 pièces

Référence :

pour Mod.135/145/155	
Grain 60	**783 000 045**
Grain 80	**783 000 047**
Grain 100	**783 000 050**
Grain 120	**783 000 055**
Grain 150	**783 000 057**
Grain 180	**783 000 060**

Disque Scotch Brite
Grain 40 fort pour poncer le bois
Grain 80 moyen pour ponçage de finition
Grain 280 pour l'égrenage des sols vitrifiés

pour Mod.135/145/155	
Grain 40	**783 000 140**
Grain 80	**783 000 180**
Grain 280	**783 000 280**

Pads polyester
braun pour décapage et fort encrassements
rouge polyvalent, pour nettoyage /polissage
blanc réservé au polissage

pour Mod.135/145/155	
Brun	**783 000 370**
Rouge	**783 000 390**
Blanc	**783 000 400**

Pads normal

pour Mod.135/145/155	
Brun	**783 000 017**
Vert	**783 000 016**

2 INFORMATIONS PRODUIT

2.6 Plateaux et accessoires

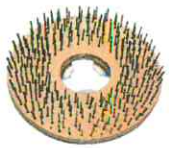

Brosse métallique
Brins de 45 mm

Pour enlever les résidus de mousse, feutre et feutrine provenant des sous couches .

Référence :

pour Mod.145+155	112 319 000

Plateau meule ronde
grain 30

Pour ponçage de chapes et ragréages.

Référence :

pour Mod.145+155	112 330 030

Accessoires

Meule Grain 30	112 341 041
Colle spéciale	112 350 000

Plateau 6 meules rectangulaires
Equipés de 6 meules interchangeables 90 mm
Gr. 20

Pour poncer les chapes et ragréages, égaliser le sol, éliminer des restes de peinture ou plâtre.
Très efficace en raison de ses arêtes vives.

Référence :

pour Mod.145/155	112 332 000

Accessoires

Meule rechange Gr.20	161 515 003

Plateau 5 meules coniques
Meule Gr.16

Pour poncer des chapes et ragréages très durs, de l'enrobé et du béton.
Très efficace en raison des arêtes vives des meules coniques.
Egalement pour égaliser et éliminer les coulures et les restes de peinture et de plâtre.

Référence :

pour Mod.145+155	112 346 000

Accessoires

Meule rechange Gr.16	112 346 001

Brosse à polir

pour enlever des couches d'enduit, peinture, vernis, pour blanchir des plans de joints, pour gommer de l'oxydation, enlever de la plastification sans abîmer le support.

Référence :

pour Mod.135/145/155	112 320 000

Plateau à brosses métalliques
avec 6 brosses métalliques

Pour enlever la sous couche mousse, la laitance des chapes anhydrites ou magnésites, les éclaboussures de mortier, peinture et les restes de feutre.

Référence :

pour Mod.145+155	112 322 000

Accessoires

Brosse de rechange	112 321 003

janser

Ponceuse-monobrosse
COLUMBUS MOD.135/145/155

2 INFORMATIONS PRODUIT

2.6 Plateaux et accessoires

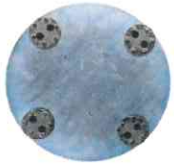

Plateau racleur
à pastilles très dures.

Pour racler les sols industriels.
Pour éliminer les résidus de colle, vernis, feutre, liège, etc.

Référence :

pour Mod.145+155	112 344 000

Accessoires

Brosse de rechange (unité)	112 344 001

Disque métallique
à grains très durs et espacés

Pour poncer les chapes anhydrites, aplanir les inégalités d'un sol béton ou d'un ragréage et pour enlever les restants de mousse.

Ø 375 - Mod 135/145/155

Référence :

Grain 14	112 308 000
Grain 24	112 308 024
Grain 36	112 308 036

Plateau fraiseur
Avec 8 segments Titane

En métal dur revêtu d'une couche de titane.
Chaque segment peut s'utiliser 4 fois.
Pour éliminer les restants de colle ou d'autres résidus..

Référence :

pour Mod.145+155	112 343 000

Segments de rechange

Jeu de 8 pièces	112 343 001

Plateau à lamelles étoilées
avec 5 têtes de fraise tournantes

Chaque tête de fraisage est équipée de 20 lamelles étoilées.
Pour enlever les résidus de toute sorte et pour égaliser et poncer des chapes.
Agressif, il laisse la surface traitée rugueuse comme grenaillée.

Référence :

pour Mod.145+155	112 339 000

Accessoires

Tête complète	112 339 100
Jeu de 20 lamelles	112 339 110

Plateau Abrazor
avec 5 meules diamant,

Conçu tout spécialement pour le ponçage à sec des surfaces dures telles que :
chapes anhydrites, ragréages et sols béton..

Référence :

pour Mod.145+155	112 357 000

Accessoires

Meule rechange diamant	112 357 100